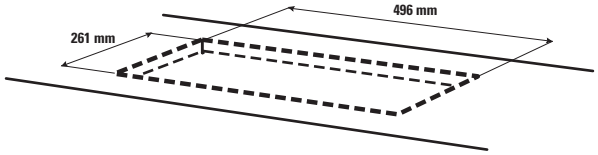
496 mm
261 mm

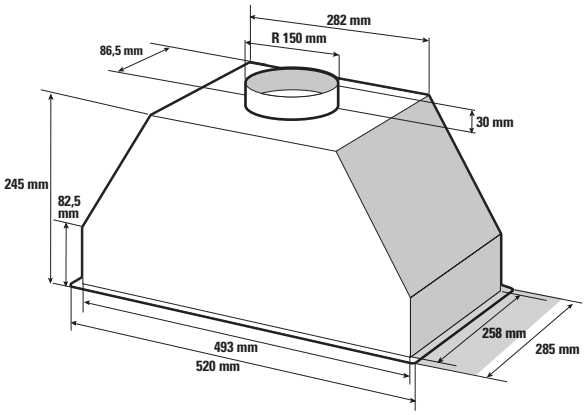
282 mm
R 150 mm
86,5 mm
30 mm
245 mm
82,5
mm
258 mm
285 mm
493 mm
520 mm